ACN CREATIVE

ÜRÜN KATALOĞU

VOLANS SPOT

İSİM	RESİM	TEKNİK RESİM
VOLANS ÇERÇEVE		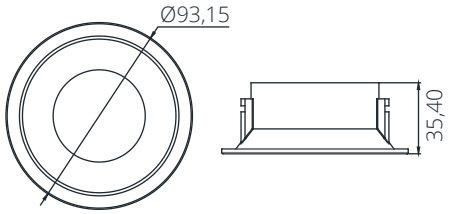
DORADO SOĞUTUCU GÖVDE		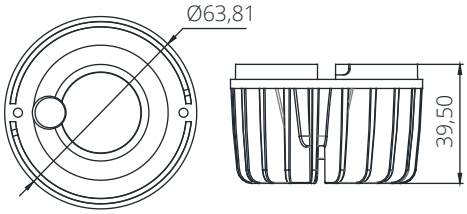
RF-02		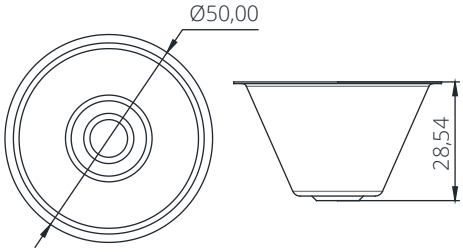
HL-02		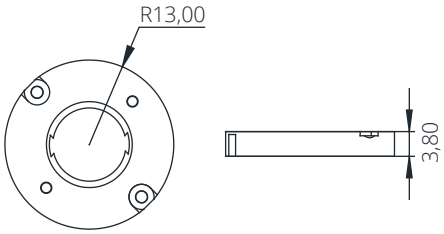
FORNAX MONTAJ YAYI		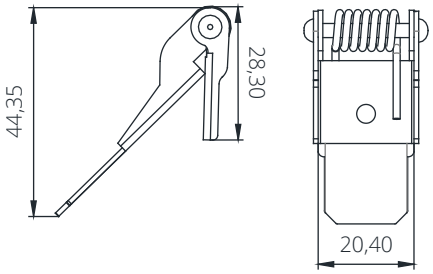

***Alüminyum enjeksiyon döküm malzeme.**
***8-14W aralığında soğutucu gövde.**
***COB LED'e uygun.**

***Aluminum injection molding material.**
***Heatsing body in the range of 8-14W.**
***Suitable for COB LED.**

OCTANS SPOT

İSİM	RESİM	TEKNİK RESİM
OCTANS ÇERÇEVE		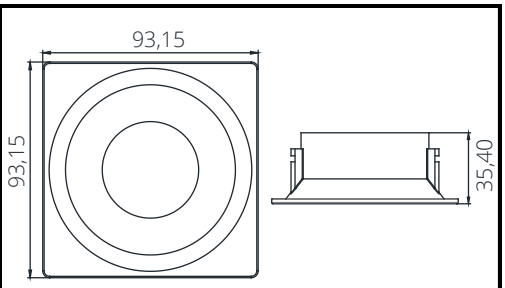
DORADO SOĞUTUCU GÖVDE		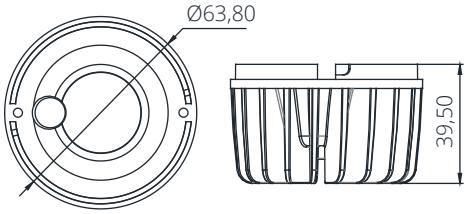
RF-02		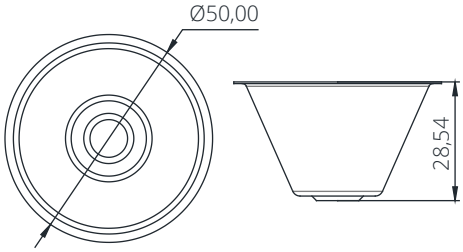
HL-02		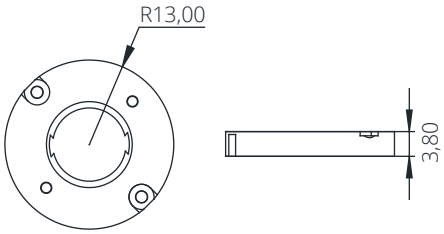
FORNAX MONTAJ YAYI		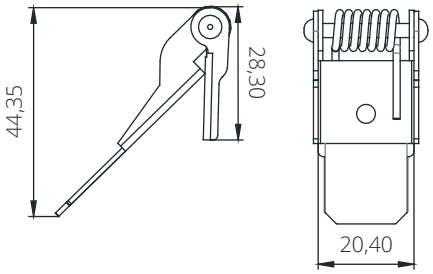

***Alüminyum enjeksiyon döküm malzeme.**
***8-14W aralığında soğutucu gövde.**
***COB LED'e uygun.**

***Aluminum injection molding material.**
***Heatsing body in the range of 8-14W.**
***Suitable for COB LED.**

ORION SPOT

İSİM	RESİM	TEKNİK RESİM
ORION ÇERÇEVE		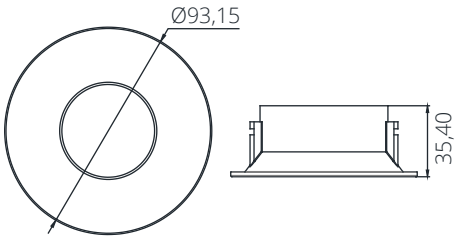
DORADO SOĞUTUCU GÖVDE		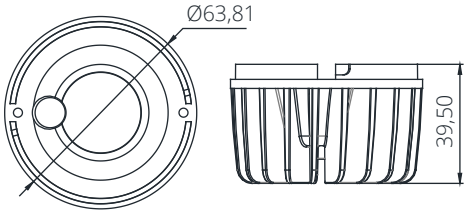
RF-02		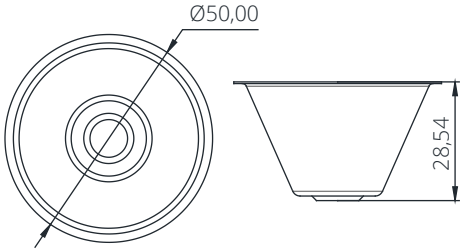
HL-02		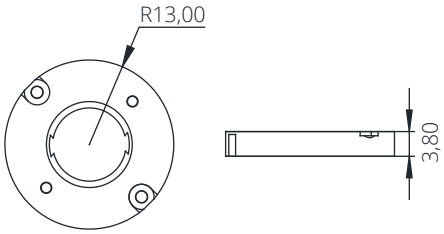
FORNAX MONTAJ YAYI		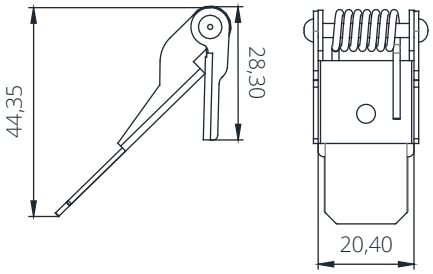

***Alüminyum enjeksiyon döküm malzeme.**
***8-14W aralığında soğutucu gövde.**
***COB LED'e uygun.**

***Aluminum injection molding material.**
***Heatsing body in the range of 8-14W.**
***Suitable for COB LED.**

VELA SPOT

İSİM	RESİM	TEKNİK RESİM
VELA ÇERÇEVE		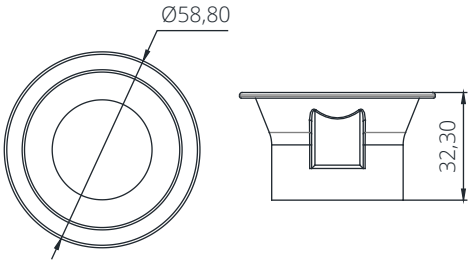
TUCANA SOĞUTUCU GÖVDE		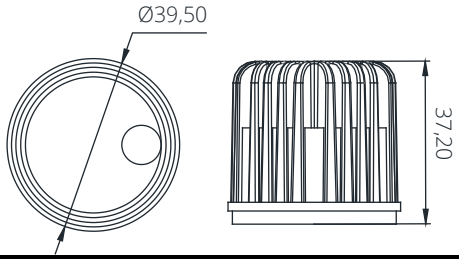
RF-01		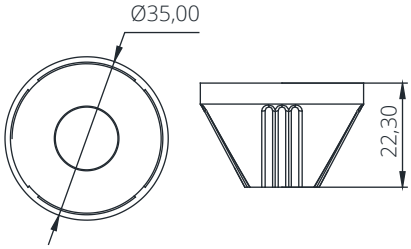
HL-01		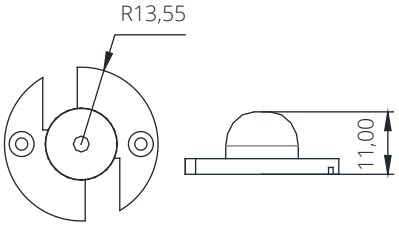
MİNİ FORNAX MONTAJ YAYI	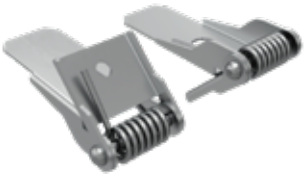	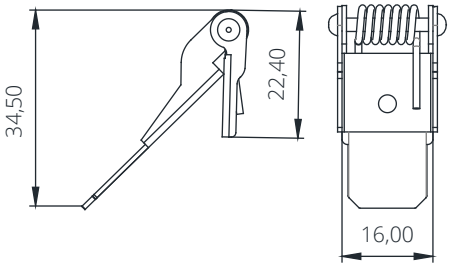

***Alüminyum enjeksiyon döküm malzeme.**
***6-8W aralığında soğutucu gövde.**
***COB LED'e uygun.**

***Aluminum injection molding material.**
***Heatsing body in the range of 6-8W.**
***Suitable for COB LED.**

LIBRA SPOT

İSİM	RESİM	TEKNİK RESİM
LIBRA ÇERÇEVE		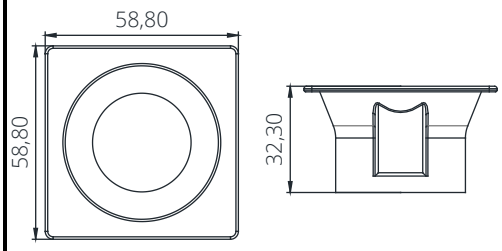
TUCANA SOĞUTUCU GÖVDE		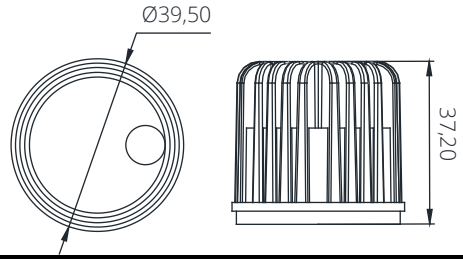
RF-01		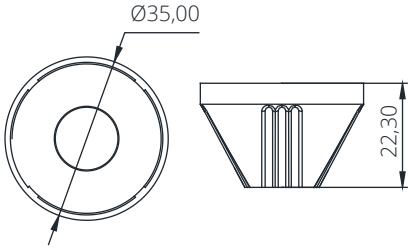
HL-01		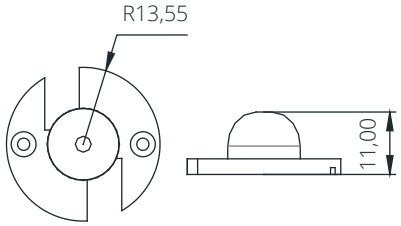
MİNİ FORNAX MONTAJ YAYI	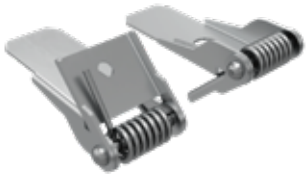	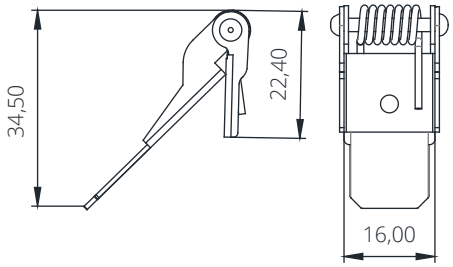

***Alüminyum enjeksiyon döküm malzeme.**
***8-14W aralığında soğutucu gövde.**
***COB LED'e uygun.**

***Aluminum injection molding material.**
***Heatsing body in the range of 8-14W.**
***Suitable for COB LED.**

CARINA MAFSAL SPOT

İSİM	RESİM	TEKNİK RESİM
CARINA DIŞ ÇERÇEVE		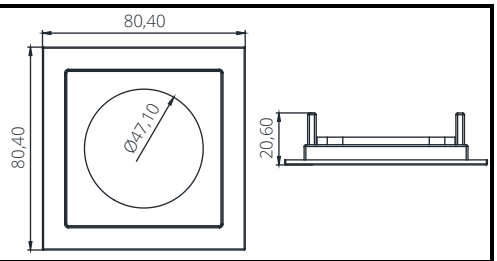
CARINA İÇ ÇERÇEVE		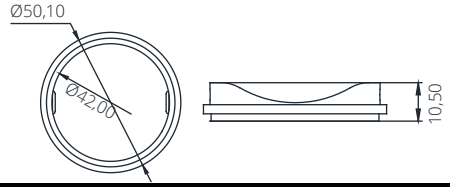
CARINA MAFSAL ÇERÇEVE		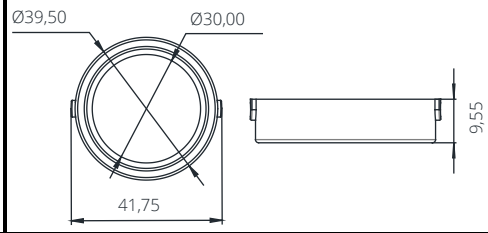
TUCANA SOĞUTUCU GÖVDE		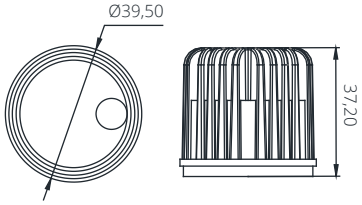
RF-01		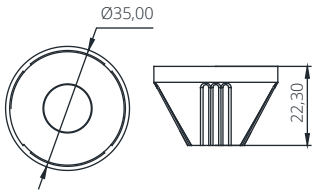
HL-01		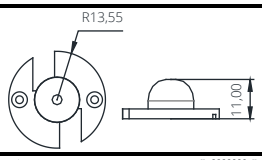
FORNAX MONTAJ YAYI	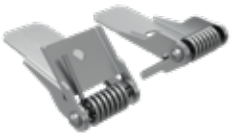	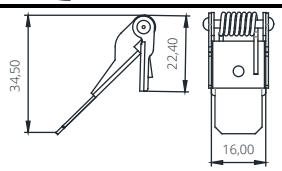

***Alüminyum enjeksiyon döküm malzeme.**
***6-8W aralığında soğutucu gövde.**
***COB LED'e uygun.**
***360 ° dönen çerçeve.**

***Aluminum injection molding material.**
***Heatsing body in the range of 6-8W.**
***Suitable for COB LED.**
***360 ° rotating frame.**

LYRA MAFSAL SPOT

İSİM	RESİM	TEKNİK RESİM
LYRA DIŞ ÇERÇEVE		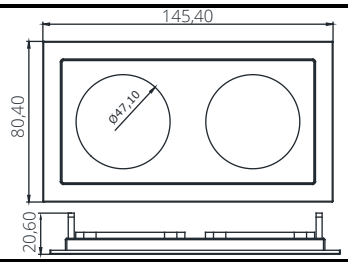
LYRA İÇ ÇERÇEVE		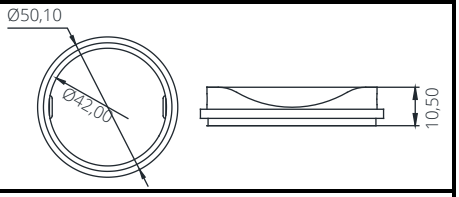
LYRA MAFSAL ÇERÇEVE		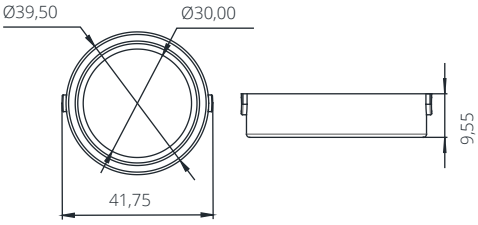
TUCANA SOĞUTUCU GÖVDE		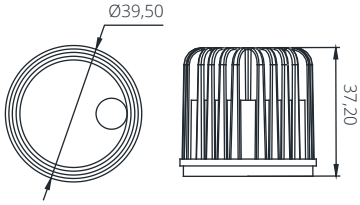
RF-01		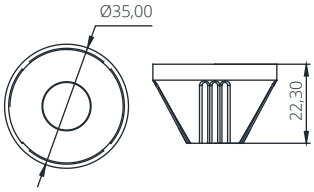
HL-01		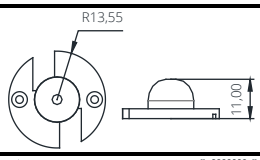
FORNAX MONTAJ YAYI	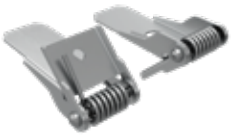	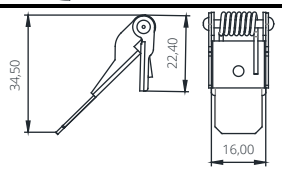

***Alüminyum enjeksiyon döküm malzeme.**
***2x6-8W aralığında soğutucu gövde.**
***COB LED'e uygun.**
***360 ° dönen çerçeve.**

***Aluminum injection molding material.**
***Heatsing body in the range of 2x6-8W.**
***Suitable for COB LED.**
***360 ° rotating frame.**

PAVO MAFSAL SPOT

İSİM	RESİM	TEKNİK RESİM
PAVO DIŞ ÇERÇEVE		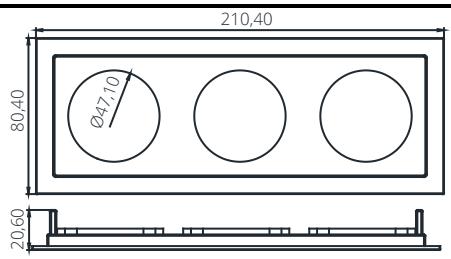
PAVO İÇ ÇERÇEVE		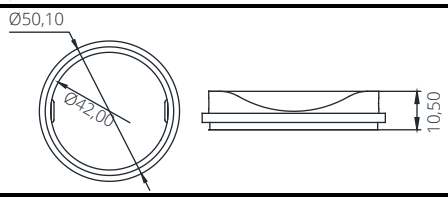
PAVO MAFSAL ÇERÇEVE		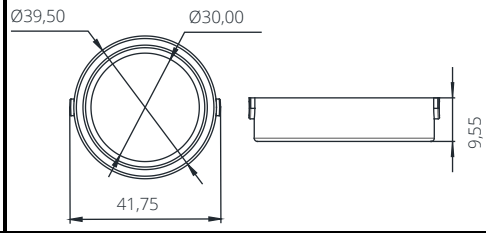
TUCANA SOĞUTUCU GÖVDE		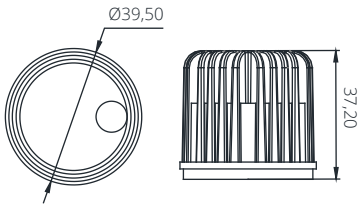
RF-01		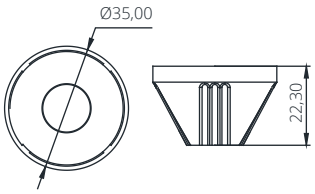
HL-01		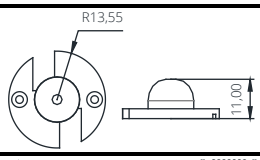
FORNAX MONTAJ YAYI	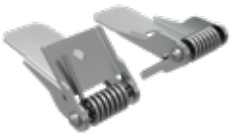	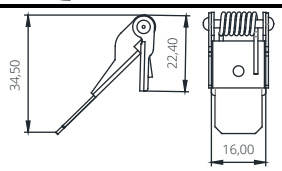

***Alüminyum enjeksiyon döküm malzeme.**
***3x6-8W aralığında soğutucu gövde.**
***COB LED'e uygun.**
***360 ° dönen çerçeve.**

***Aluminum injection molding material.**
***Heatsing body in the range of 3x6-8W.**
***Suitable for COB LED.**
***360 ° rotating frame.**

ANTLIA DOWNLIGHT

İSİM	RESİM	TEKNİK RESİM
ANTLIA MİNİ SOĞUTUCU GÖVDE	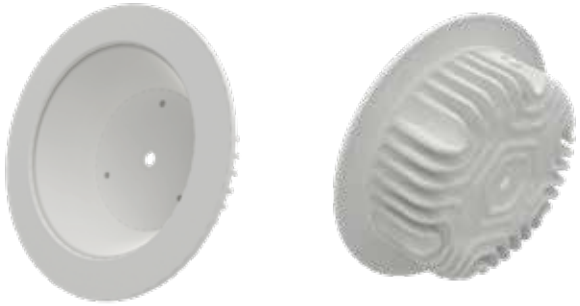	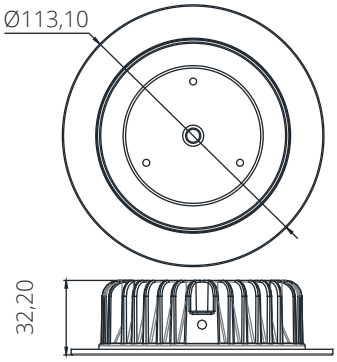
ANTLIA MİDİ SOĞUTUCU GÖVDE	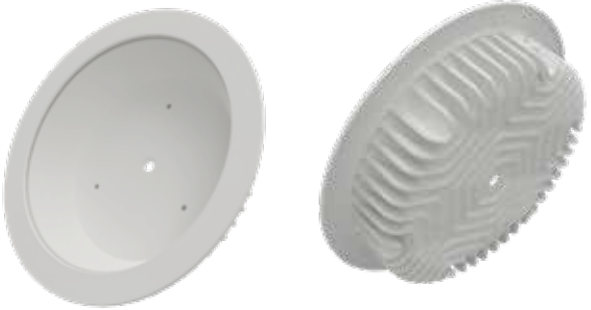	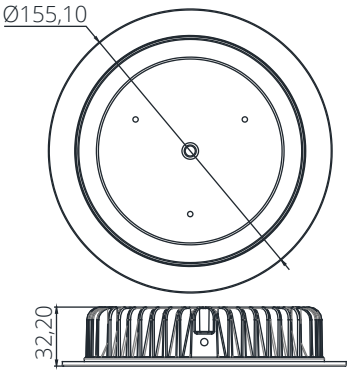
ANTLIA MAXI SOĞUTUCU GÖVDE		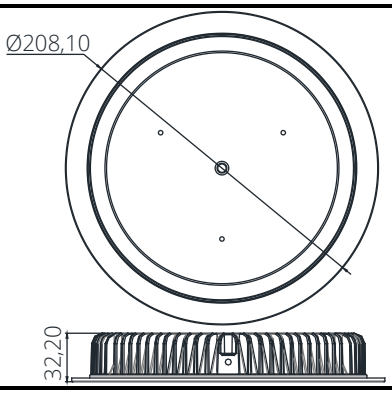
FORNAX MONTAJ YAYI		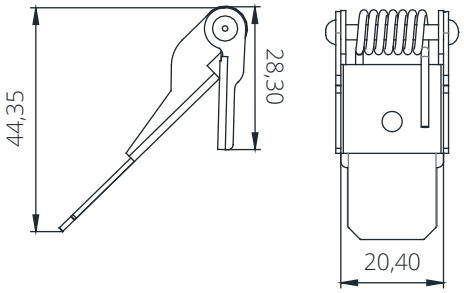

***Alüminyum enjeksiyon döküm malzeme.**
***6-24W aralığında soğutucu gövde.**
***SMD LED'e uygun, downlight aydınlatma.**

***Aluminum injection molding material.**
***Heatsing body in the range of 6-24W.**
***Suitable for SMD LED,use as Downlight lighting.**

CORVUS RAY SPOT

İSİM	RESİM	TEKNİK RESİM
ARIES SOĞUTUCU GÖVDE		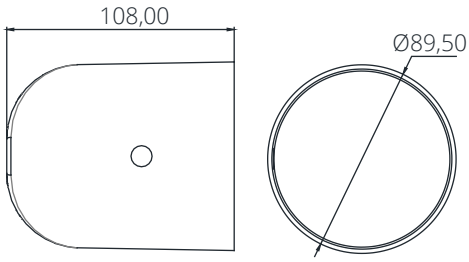
ARIES ÇERÇEVE		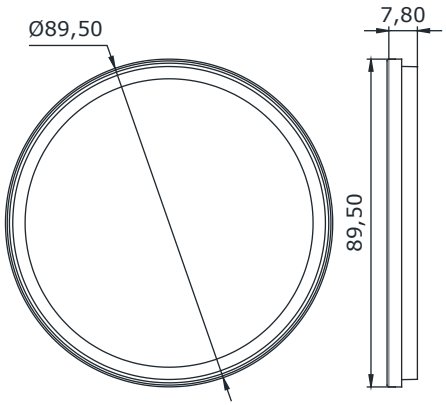
CORVUS RAY SPOT KOLU		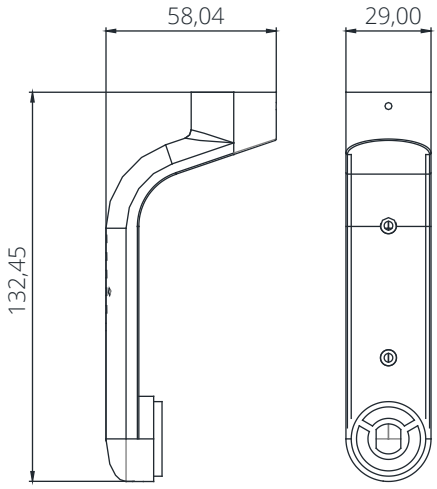

***Alüminyum enjeksiyon döküm malzeme.**
***30-40W aralığında soğutucu gövde.**
***COB LED'e uygun.**

***Aluminum injection molding material.**
***Heatsing body in the range of 30-40W.**
***Suitable for COB LED.**

TAURUS RAY SPOT

İSİM	RESİM	TEKNİK RESİM
ARIES SOĞUTUCU GÖVDE		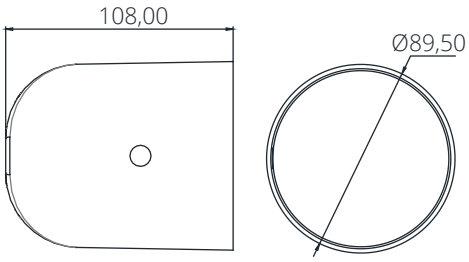
ARIES ÇERÇEVE		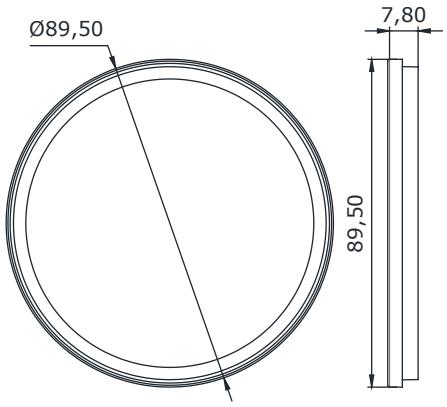
TAURUS DRIVER KUTUSU		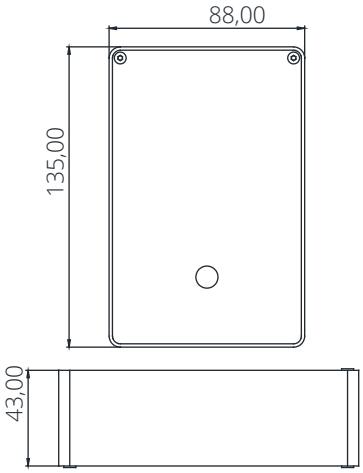

***Alüminyum enjeksiyon döküm malzeme.**
***30-40W aralığında soğutucu gövde.**
***COB LED'e uygun.**

***Aluminum injection molding material.**
***Heatsing body in the range of 30-40W.**
***Suitable for COB LED.**

SCUTUM SPOT

İSİM	RESİM	TEKNİK RESİM
SCUTUM ÇERÇEVE		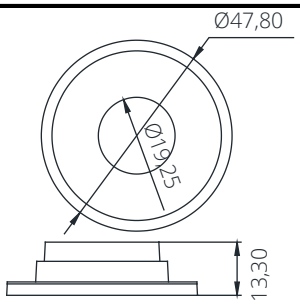
NORMA SOĞUTUCU GÖVDE		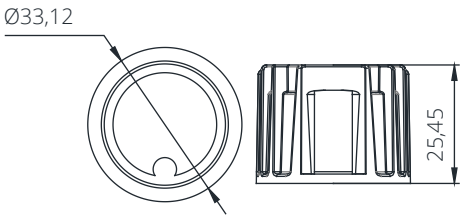

***Alüminyum enjeksiyon döküm malzeme.**
***1-3W aralığında soğutucu gövde.**
***SMD LED'e uygun.**

***Aluminum injection molding material.**
***Heatsing body in the range of 1-3W.**
***Suitable for SMD LED.**

GEMINI LINEER SPOT

İSİM	RESİM	TEKNİK RESİM
GEMINI SOĞUTUCU GÖVDE		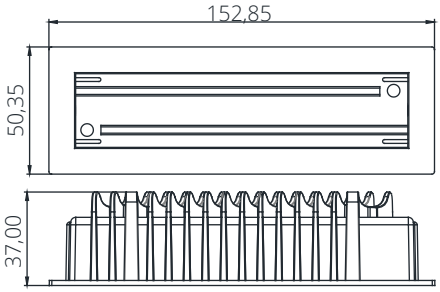

***Alüminyum enjeksiyon döküm malzeme.**
***5x1W-5x3W aralığında soğutucu gövde.**
***SMD LED'e uygun.**

***Aluminum injection molding material.**
***Heatsing body in the range of 5x1W-5x3W.**
***Suitable for SMD LED.**

INDUS ÇİM SPOT

İSİM	RESİM	TEKNİK RESİM
COLUMBA ÇERÇEVE		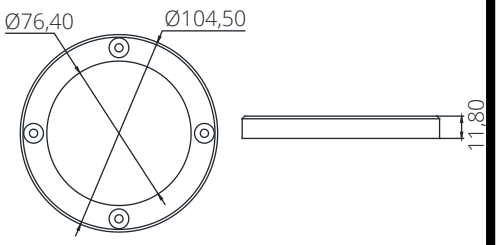
COLUMBA SOĞUTUCU GÖVDE		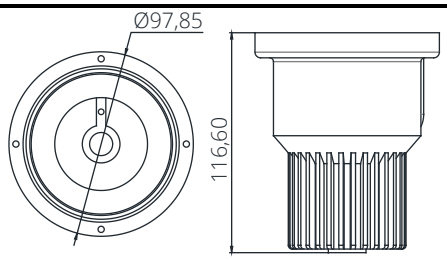
INDUS ÇİM SPOT KOLU		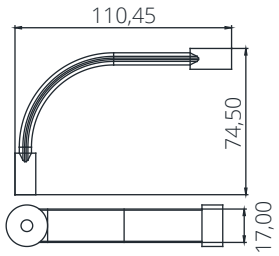
INDUS ROZANS		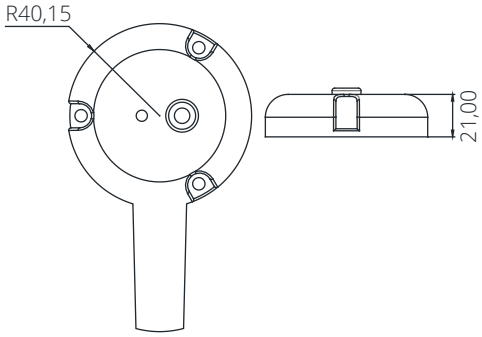

***Alüminyum enjeksiyon döküm malzeme.**
***8-20W aralığında soğutucu gövde.**
***SMD LED'e uygun.**

***Aluminum injection molding material.**
***Heatsing body in the range of 8-20W.**
***Suitable for SMD LED.**

GRUS ÇİM SPOT

İSİM	RESİM	TEKNİK RESİM
COLUMBA ÇERÇEVE		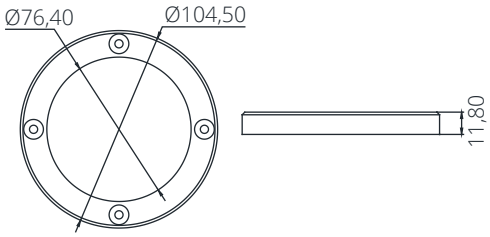
COLUMBA SOĞUTUCU GÖVDE		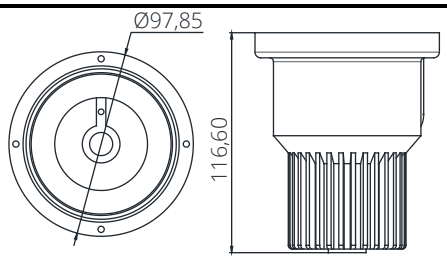
GRUS ÇİM KAZIĞI		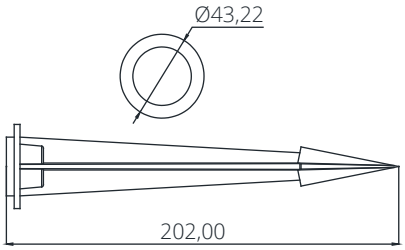

***Alüminyum enjeksiyon döküm malzeme.**
***8-20W aralığında soğutucu gövde.**
***SMD LED'e uygun.**

***Aluminum injection molding material.**
***Heatsing body in the range of 8-20W.**
***Suitable for SMD LED.**

PICTOR ÇİM SPOT

İSİM	RESİM	TEKNİK RESİM
PICTOR ÇERÇEVE		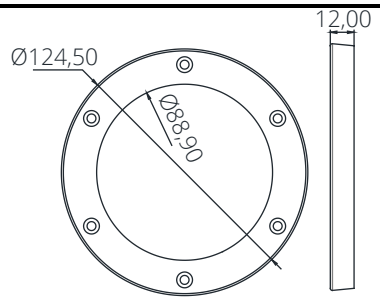
PICTOR SOĞUTUCU GÖVDE		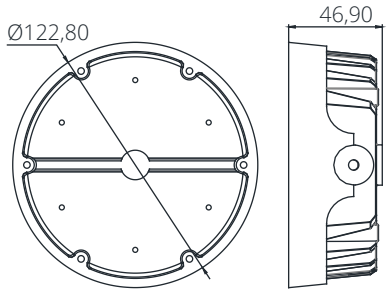
PICTOR DRIVER GÖVDE		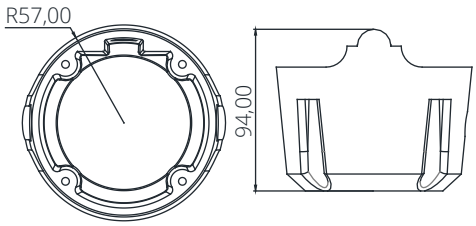
PICTOR DRIVER KAPAĞI		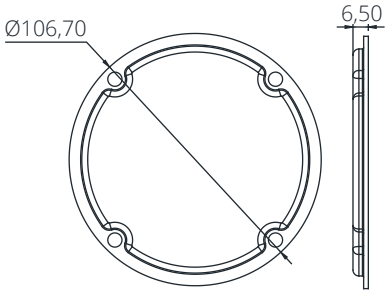
PICTOR MAFSAL MONTAJ APARATI		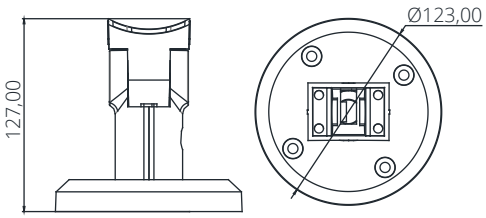

***Alüminyum enjeksiyon döküm malzeme.**
***6-25W aralığında soğutucu gövde.**
***COB ve SMD LED'e uygun.**

***Aluminum injection molding material.**
***Heatsing body in the range of 6-25W.**
***Suitable for COB &SMD LED.**

AQUILA YÜKSEK TAVAN

İSİM	RESİM	TEKNİK RESİM
AQUILA ÖN ÇERÇEVE		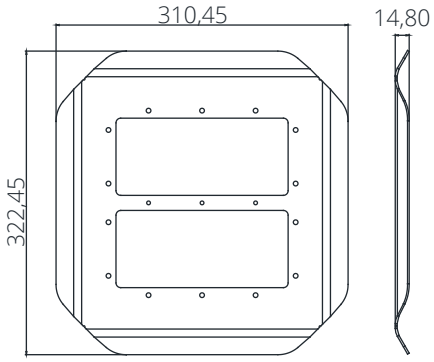
AQUILA MONTAJ APARATI		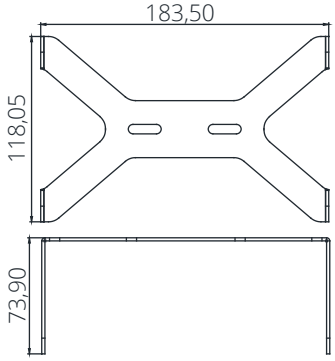
PYXIS SOĞUTUCU GÖVDE		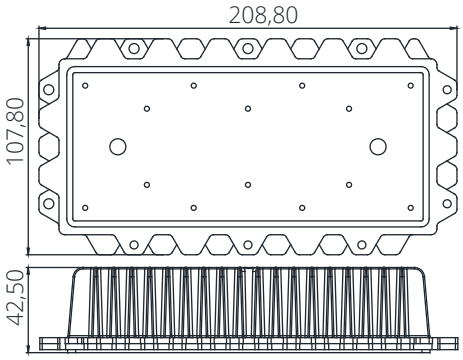
PYXIS DRIVER KAPAĞI		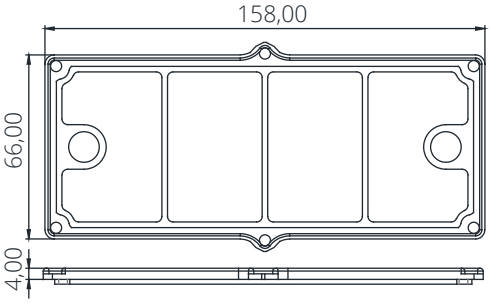

***Alüminyum enjeksiyon döküm malzeme.**
***40W aralığında soğutucu gövde.**
***SMD LED'e uygun.**

***Aluminum injection molding material.**
***Heatsing body in the range of 40W.**
***Suitable for SMD LED.**

LYNX MODÜLPROJEKTÖR

İSİM	RESİM	TEKNİK RESİM
LYNX SOĞUTUCU GÖVDE		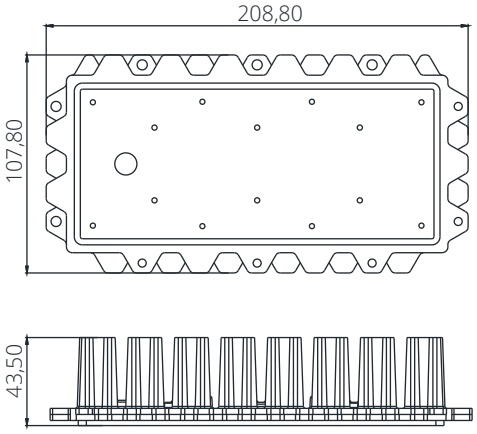
LYNX ŞASE		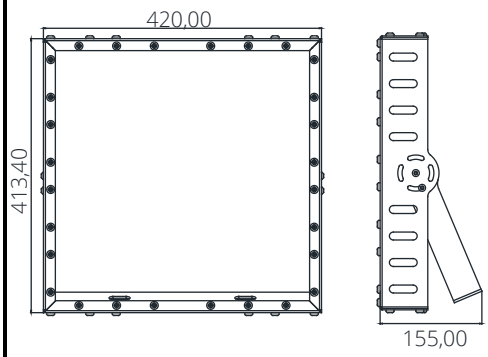
LYNX DRIVER KUTUSU		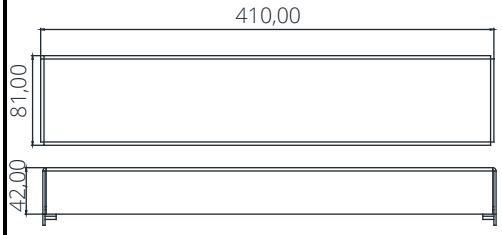

***Alüminyum enjeksiyon döküm malzeme.**
***50W aralığında soğutucu gövde.**
***SMD LED'e uygun.**

***Aluminum injection molding material.**
***Heatsing body in the range of 50W.**
***Suitable for SMD LED.**

PYXIS MODÜL PROJEKTÖR

İSİM	RESİM	TEKNİK RESİM
PYXIS SOĞUTUCU GÖVDE	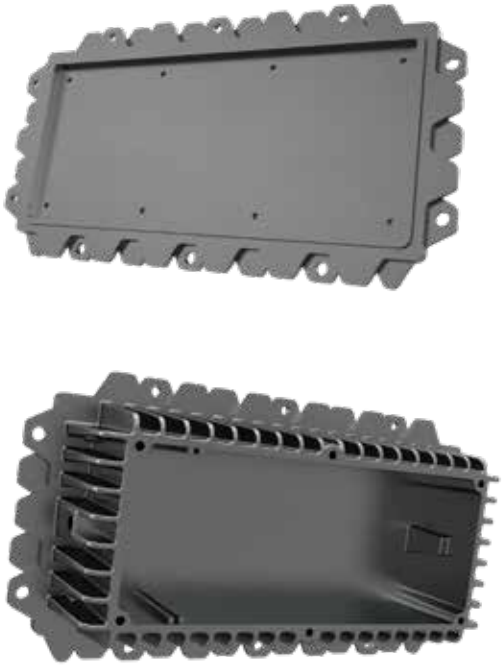	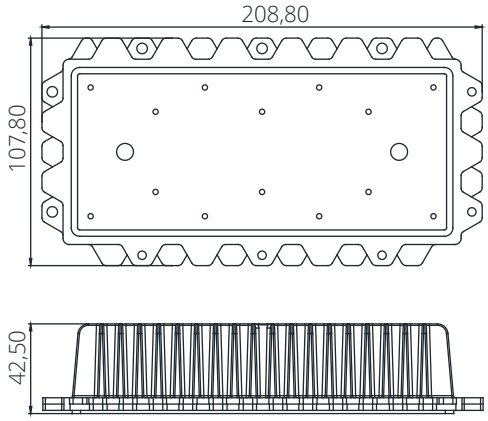
PYXIS DRIVER KAPAĞI		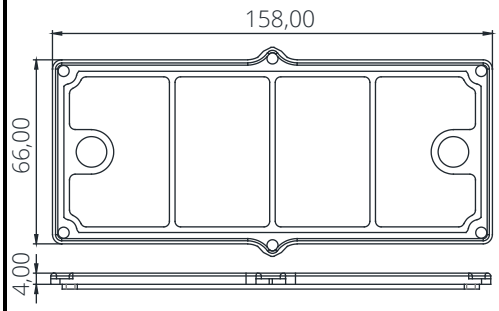
PYXIS ŞASE		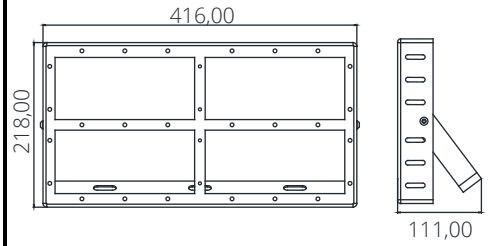

***Alüminyum enjeksiyon döküm malzeme.**
***40W aralığında soğutucu gövde.**
***SMD LED'e uygun.**

***Aluminum injection molding material.**
***Heatsing body in the range of 40W.**
***Suitable for SMD LED.**

Notlar

Notlar

A CREATIVE DESIGN MAKES EVERYTHING BETTER

Fabrika : İmes Sanayi Sitesi C Blok 307 Sk No: 15 34775 İstanbul/TÜRKİYE
Telefon : 0 (533) 548 31 45
E-mail : info@acnmechanic.com

/acn_creative /acncreative /acn_creative